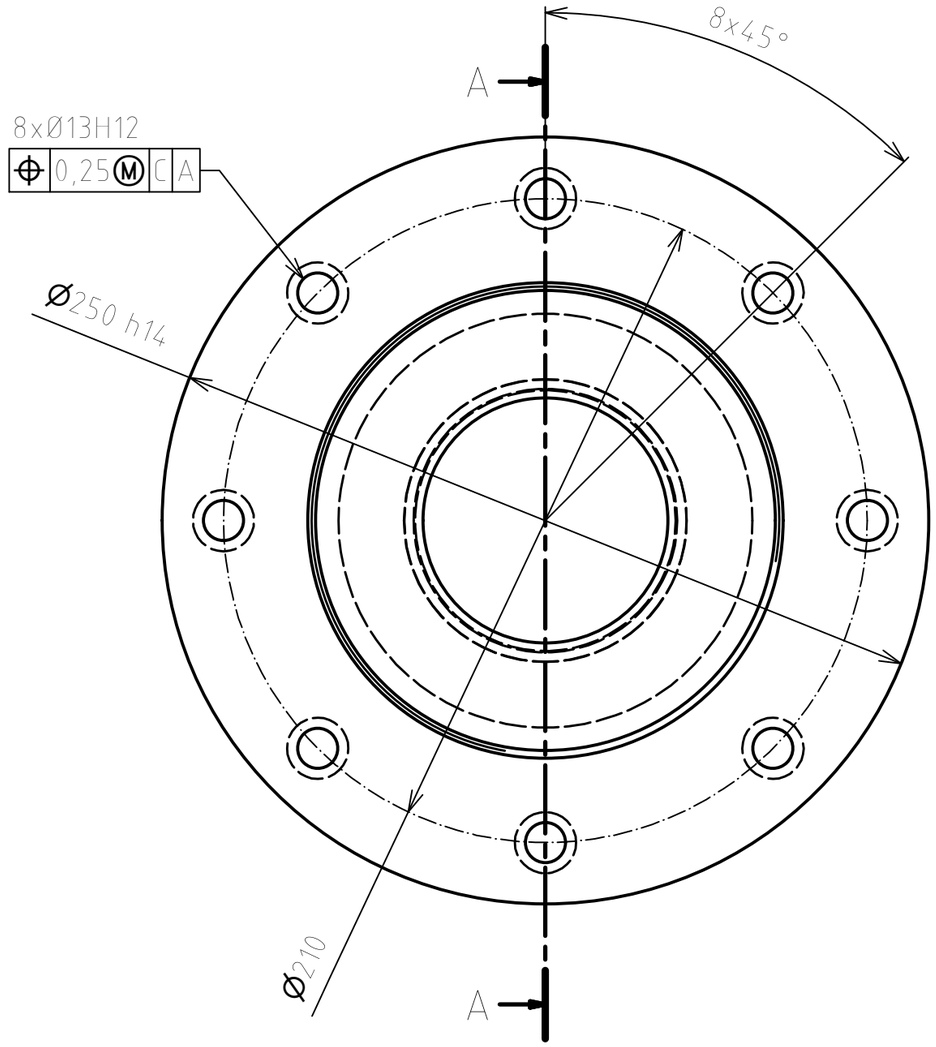

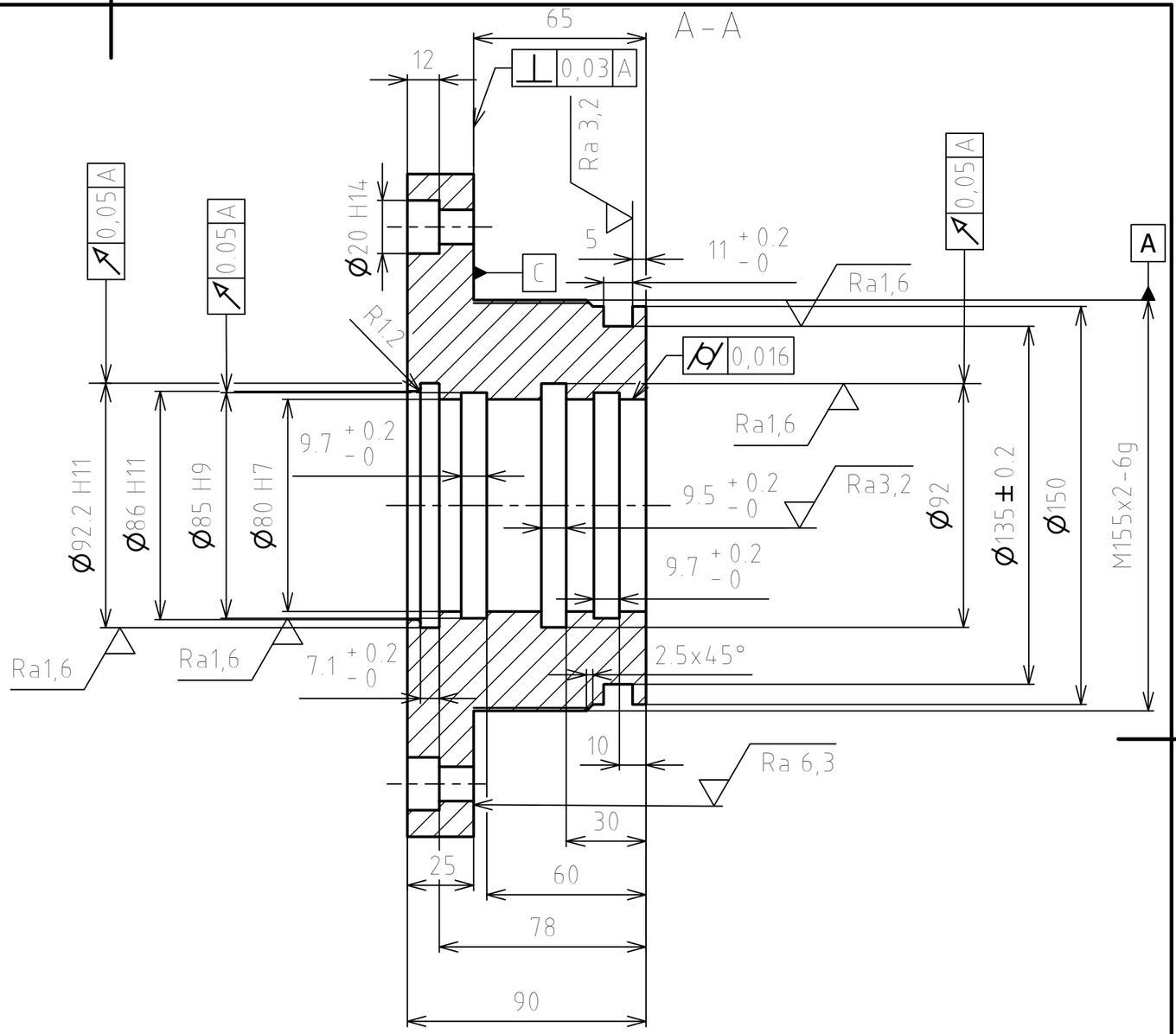

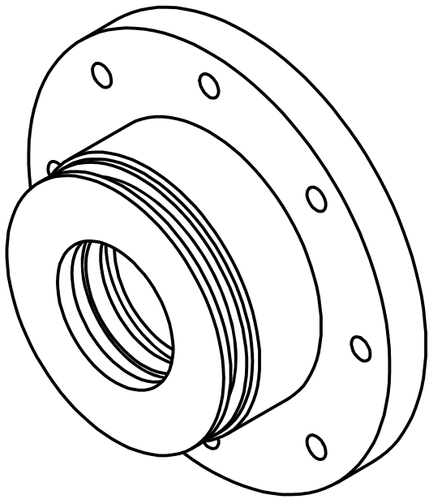

Nekótované poloměry R0,2

Struktura povrchu: Ra 12,5	Hrany: -0.3 +0.3	Měřítko 1:2	Přesnost: ISO 2768-mH Tolerování: Promítání
Materiál: 11 523	Polotovar: 260-95 ČSN EN 10060	Hmotnost: 4,53 kg	CHRÁNĚNO PODLE ISO 16016
	Druh dokumentu: VÝKRES SOUČÁSTI	Název: DOLNÍ VÍKO	
	Kreslil: VLADIMÍR TŮMA		
	Schválil:	Číslo dokumentu: HL-006-4	
	Datum vydání: 10.06.2020		List: 1/1